Aduis.

„Brieven- en sorteerbak"

TEC+ Incl. techniekopdracht!

Gereedschapsvoorstel:

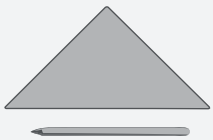
potlood en liniaal

houtlijm / alleslijm

schroevendraaier

figuurzaag

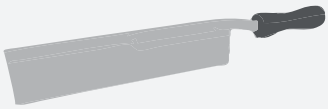
toffelzaag

schuurpapier

Naam: Groep/klas:

Inhoud:	OK✓	Afmetingen:	Onderdelen:
3 triplex platen	☐	315 x 230 x 6 mm	A
3 triplex platen	☐	218 x 35 x 6 mm	B
6 triplex platen	☐	315 x 35 x 6 mm	C
1 grenen lat	☐	450 x 20 x 5 mm	D
12 blikschroeven	☐	2.9 x 9.5 mm	

Aduis.

1 Overzicht:

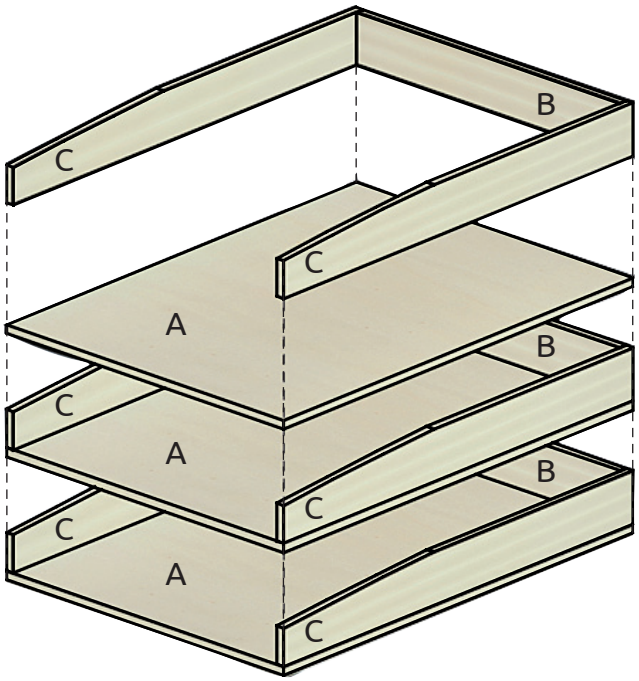

Verschaf jezelf een overzicht.

OK✓

2 Delen (C):

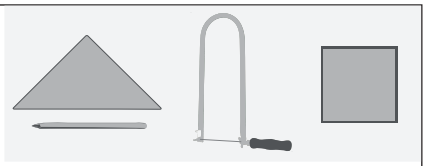

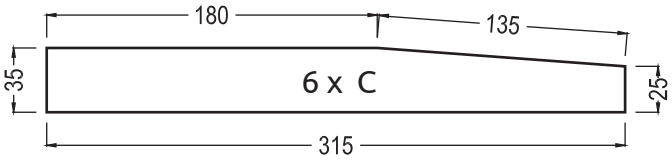

Breng de afmetingen voor de delen (C) over op de 6 triplex plaatjes. Zaag de vorm van de triplex delen met de figuurzaag uit en werk de gezaagde randen met schuurpapier na.

OK✓

3 In elkaar lijmen:

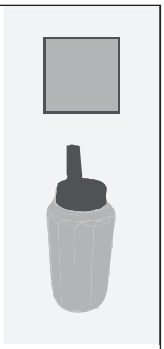

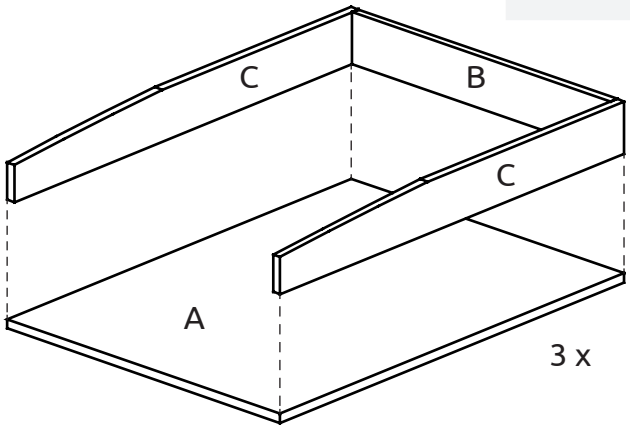

Werk alle randen en vlakken met schuurpapier na. Lijm de delen (A, B, C) zoals afgebeeld aan elkaar.
In totaal ontstaan er 3 opslag- of sorteerbakken.

OK✓

4 Voltooien:

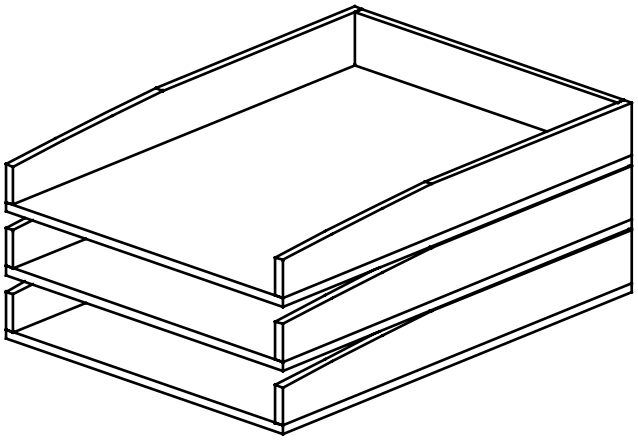

Plaats de drie sorteerbakken op elkaar.

Veel plezier en succes!

OK✓

5 Overig materiaal

450 x 20 x 5 mm

12 x

Zoals je waarschijnlijk al hebt opgemerkt, zijn er nog **12 schroeven en een grenen lat over.**
– Deze heb je nodig voor de volgende techniekopdracht!

OK✓

De techniekopdracht:

Incl. techniekopdracht!

NAAR DE OPLOSSING

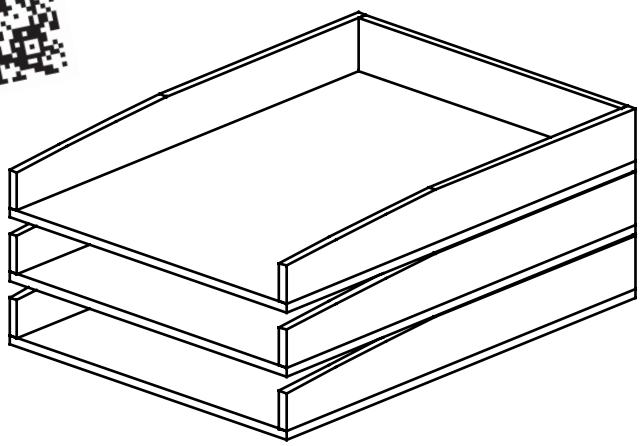

Bedenk hoe je de drie afzonderlijke sorteerbakken, met de extra lat en 12 schroeven, met elkaar kunt verbinden, maar deze tegelijkertijd toch beweeglijk blijven.

Tip! Ken je het principe van het schaarmechanisme?

Bespreek het met je klasgenoten en probeer de opdracht met behulp van deze tip op te lossen!

Eén van de vele oplossingen vindt je op **www.aduis.com!**