Additionner les fractions

Addionne les fractions et convertis les ou simplifie-les autant que possible.
Relie les résultats dans le bon ordre, de a.) à w.)

a.) $\frac{2}{6} + \frac{2}{6} + \frac{1}{6} = \frac{5}{6}$

b.) $\frac{1}{12} + \frac{4}{12} + \frac{3}{12} =$ _____

c.) $\frac{1}{8} + \frac{2}{8} =$ _____

d.) $\frac{1}{3} + \frac{1}{3} =$ _____

e.) $\frac{1}{2} + \frac{1}{2} + \frac{1}{2} =$ _____

f.) $\frac{3}{9} + \frac{2}{9} + \frac{4}{9} =$ _____

g.) $\frac{2}{13} + \frac{4}{13} + \frac{1}{13} =$ _____

h.) $\frac{1}{18} + \frac{3}{18} + \frac{4}{18} =$ _____

i.) $\frac{4}{11} + \frac{2}{11} + \frac{3}{11} =$ _____

j.) $\frac{9}{19} + \frac{2}{19} + \frac{1}{19} =$ _____

k.) $\frac{3}{17} + \frac{7}{17} + \frac{5}{17} =$ _____

l.) $\frac{2}{15} + \frac{1}{15} + \frac{8}{15} =$ _____

m.) $\frac{2}{7} + \frac{2}{7} + \frac{1}{7} =$ _____

n.) $\frac{3}{14} + \frac{6}{14} + \frac{2}{14} =$ _____

o.) $\frac{1}{3} + \frac{8}{3} + \frac{2}{3} =$ _____

p.) $\frac{16}{50} + \frac{4}{50} + \frac{22}{50} =$ _____

q.) $\frac{3}{25} + \frac{8}{25} + \frac{12}{25} =$ _____

r.) $\frac{22}{100} + \frac{13}{100} + \frac{42}{100} =$ _____

s.) $\frac{12}{75} + \frac{33}{75} + \frac{12}{75} =$ _____

t.) $\frac{14}{41} + \frac{22}{41} + \frac{4}{41} =$ _____

u.) $\frac{9}{9} + \frac{7}{9} + \frac{1}{9} =$ _____

v.) $\frac{4}{20} + \frac{5}{20} + \frac{8}{20} =$ _____

w.) $\frac{23}{100} + \frac{46}{100} + \frac{10}{100} =$ _____

x.) $\frac{6}{15} + \frac{9}{15} + \frac{4}{15} =$ _____

y.) $\frac{5}{20} + \frac{12}{20} + \frac{1}{20} =$ _____

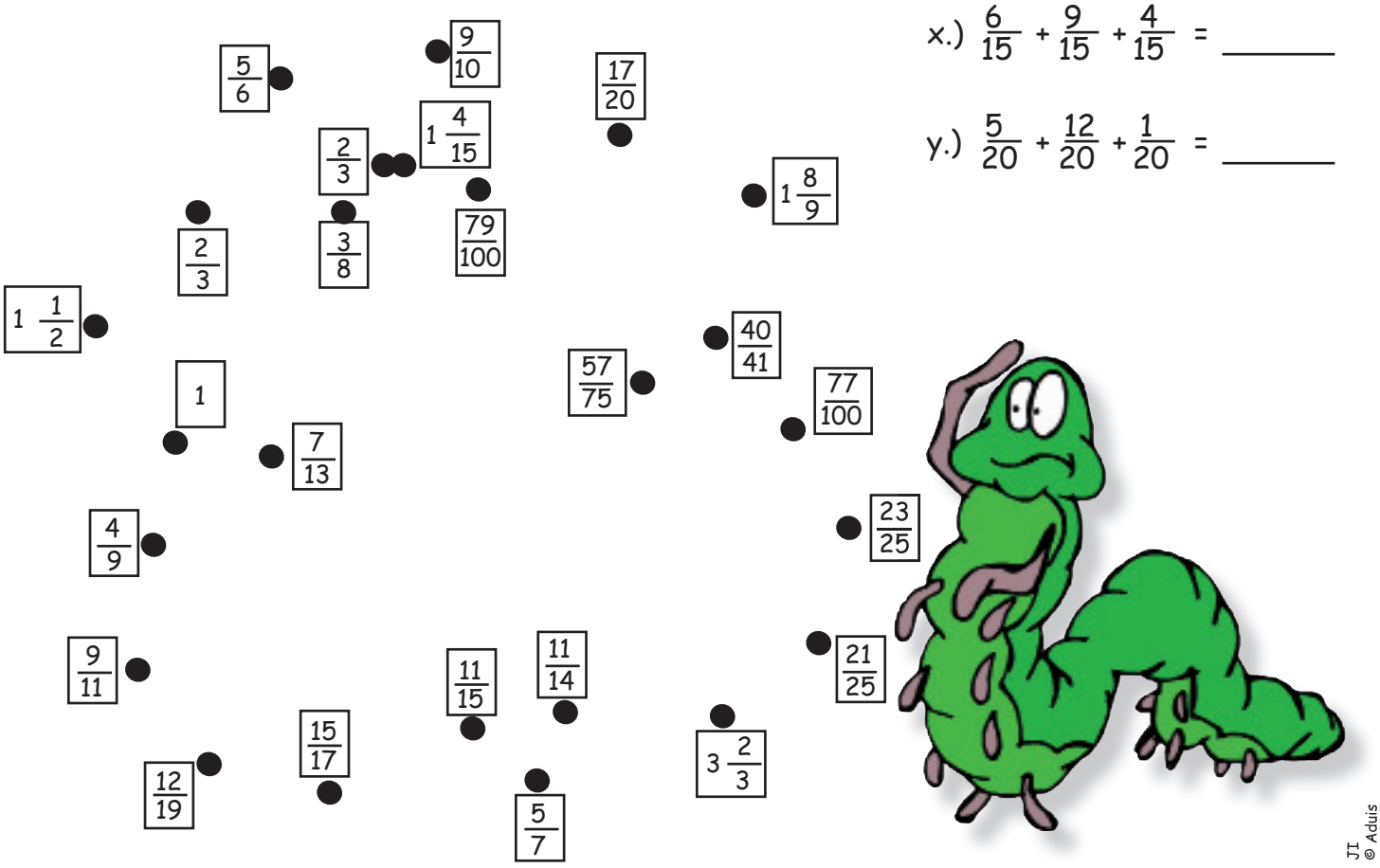

JI © Aduis

Les solutions ainsi + de 1000 feuilles pédagogiques différentes sont à télécharger gratuitement sur notre site : www.aduis.com. Jetez-y un coup d'œil !