Aduis.

Le Perroquet ou Dauphin

qui pirouette

Variante perroquet
Plan 1 & 2

Les feuilles pédagogiques se rapportant à cet article sont à télécharger sur notre site
www.aduis.fr

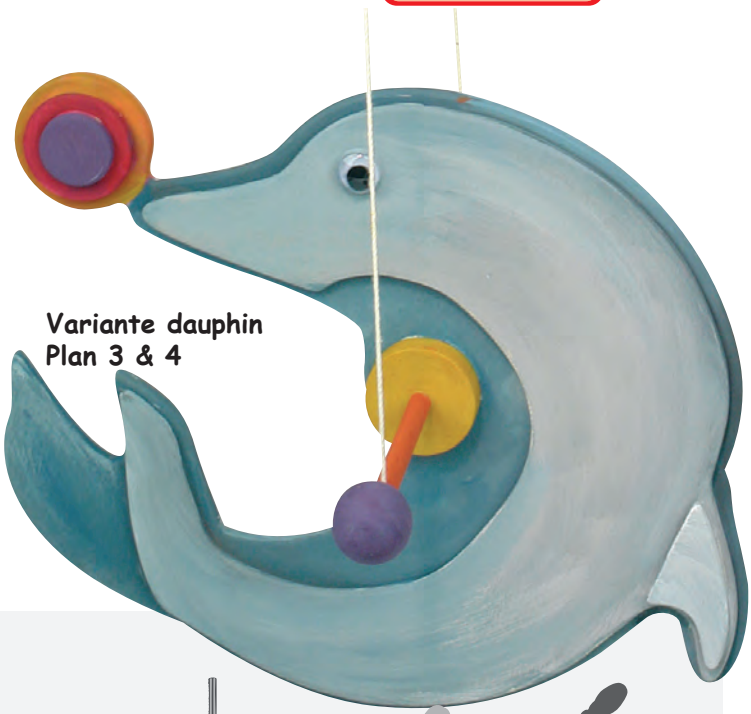

Variante dauphin
Plan 3 & 4

1 → 2
1 projet qui peut être exécuté de 2 manières.

OUTILLAGE CONSEILLE :

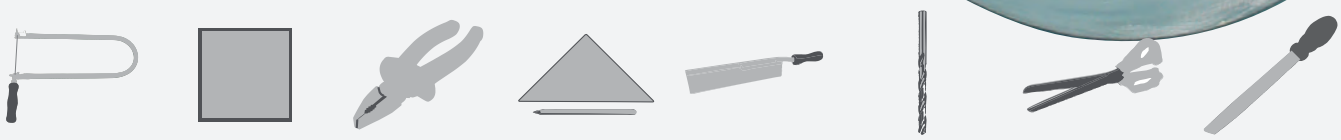

Scie à chantourner | Papier abrasif | Pince | Règle & enrouleur | lime | Forêts | Ciseaux | lime

NOM : CLASSE :

LISTE DES PIÈCES :	OK✓	DIMENSIONS :	DÉSIGNATION :	PIÈCES :
1 contreplaqué	☐	270 / 185 / 6 mm		
2 contreplaqué	☐	180 / 180 / 4 mm		
1 latte	☐	80 / 10 / 10 mm Bohrer Ø 6 mm		
1 tige ronde	☐	190 / Ø 6 mm		
1 ficelle	☐	1200 mm lang		
2 roues en bois	☐	Ø 30 mm, Bohrung 4 mm		
2 boules en bois	☐	Ø 20 mm, Bohrung 6 mm		
2 yeux mobiles	☐	Ø 12 mm		

Aduis.

1 Variantes : Perroquet Plan 1 + 2 - Dauphin Plan 3 + 4 :

Il existe 2 versions différentes pour ce projet (voir page de titre) : Décide quel modèle tu veux construire.

Reproduire les modèles sur le contreplaqué - Plans 1 + 2 :

- Découpe grossièrement les modèles et fixe-les avec du ruban adhésif sur le contreplaqué - ou décalque-les avec un stylo, en appuyant avec la pointe afin d'y reproduire la forme.
- Perce le trou Ø 6 mm pour la tige ronde.
- Avec la scie à chantourner, découpe les pièces.
- Ponce tous les bords avec le papier abrasif.

OK✓ ☐

2 Assemblage :

- Colle toutes les pièces ensemble, comme sur le schéma 1, ou bien, selon le cas, schéma 1A.

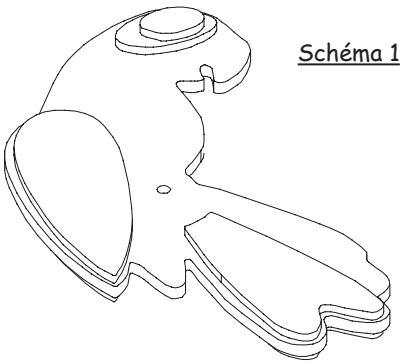

Schéma 1

Schéma 1A

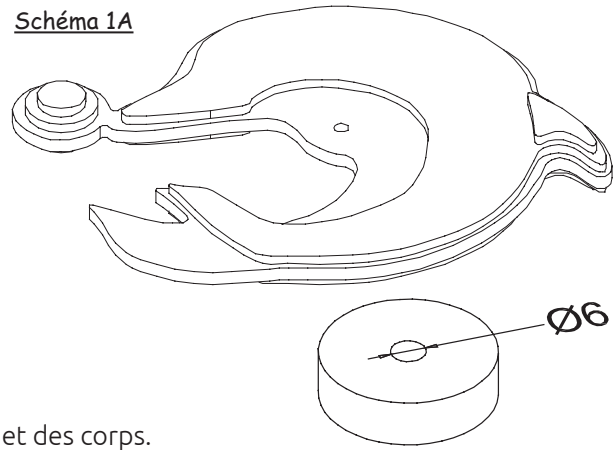

- Perce un trou de Ø 6 mm dans les roues en bois.

- Sur la tige en bois, fais une marque pour la position des roues et des corps.
- Colle ensemble les 2 roues et la tige ronde avec le modèle (voir schéma).
  Fixe les yeux mobiles autocollants.

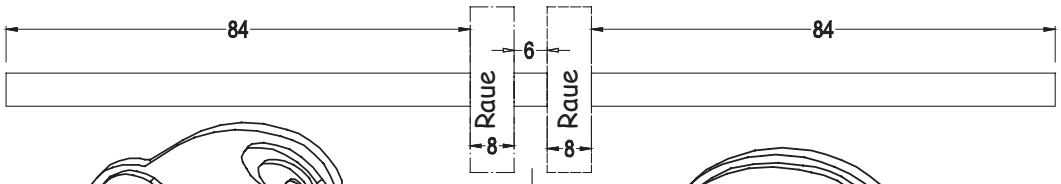

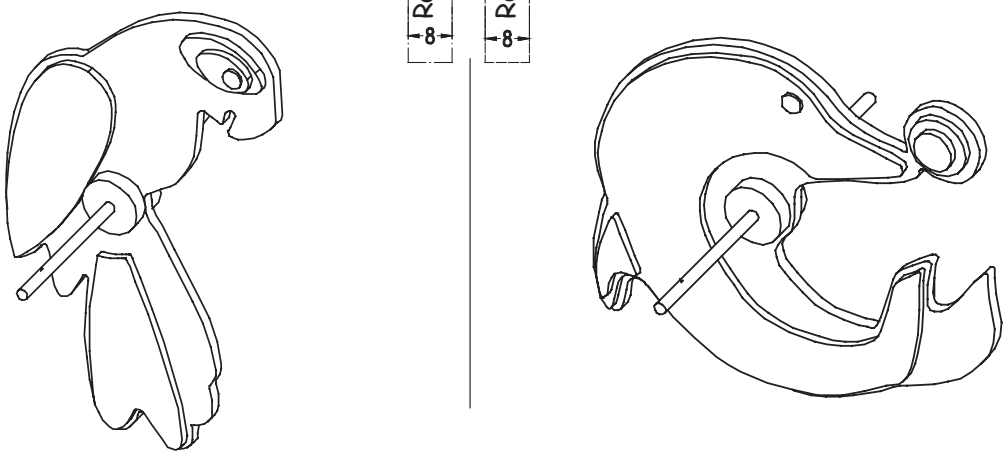

OK✓ ☐

Aduis.

4 Fixation de la ficelle avec les 2 boules en bois :

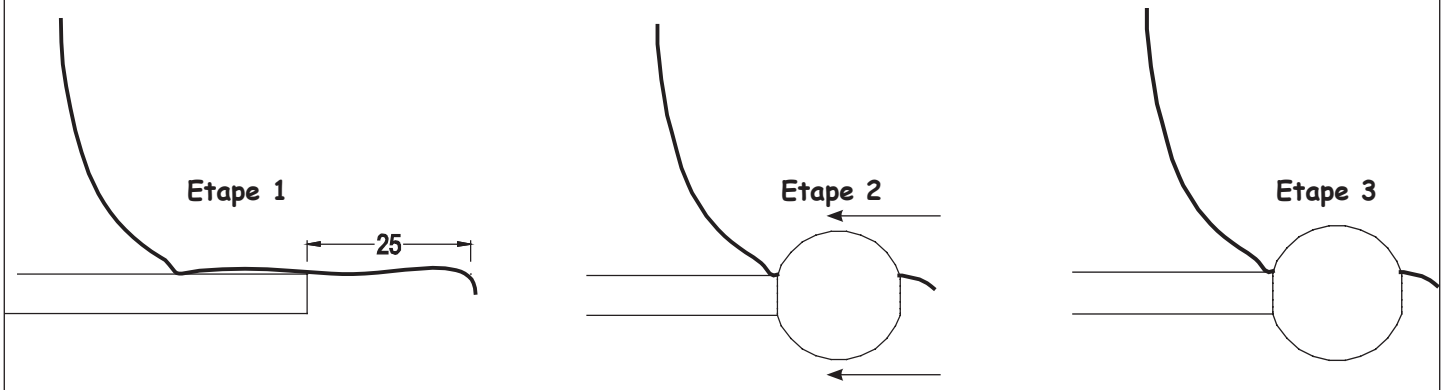

Etape 1 : Pose la ficelle le long de la tige ronde de telle manière que l'extrémité dépasse d'env. 25 mm de la tige.

Etape 2 : Mets une goutte de colle dans la boule en bois et enfile-la sur la ficelle.

Etape 3 : Avec le marteau, fixe la boule sur la tige. Coupe le reste de ficelle qui dépasse.

OK✓

5 La suspension :

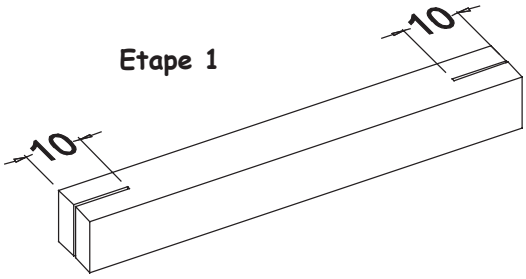

Etape 1 : Scie 1 encoche à chaque extrémité de la latte.

Etape 2 : Mets une marque au milieu de la ficelle et fais un noeud (voir schéma). **Le modèle doit vraiment être accroché à la verticale.**

Etape 3 : Passe la ficelle dans les encoches.

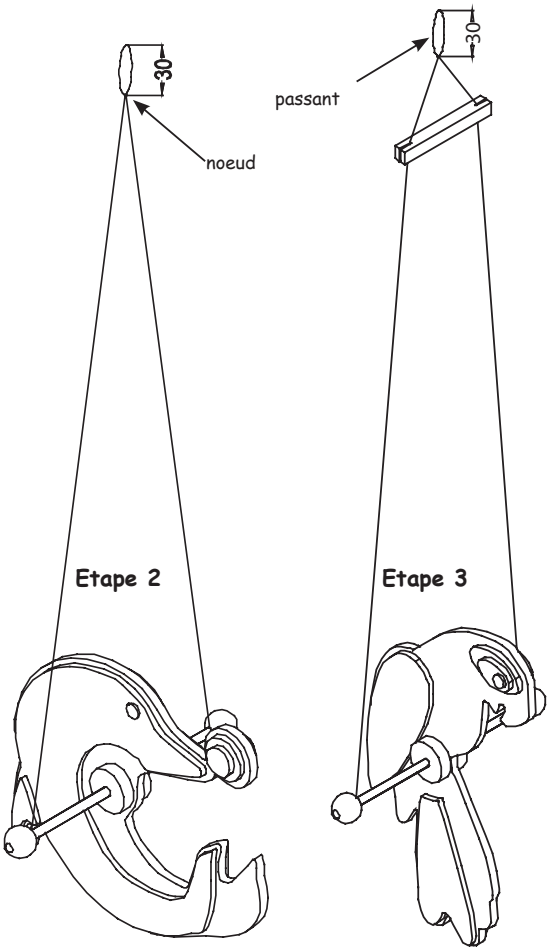

Mise en peinture & Fonction :

Colorie le mobile avec des couleurs, selon ton imagination.
Pour mieux protéger ton mobile et ses couleurs, tu peux y passer un couche de vernis. Enroule ton mobile vers le haut afin que la ficelle s'embobine autour de la tige. Puis lâche tout

Bonne réussite et bon amusement !

OK✓

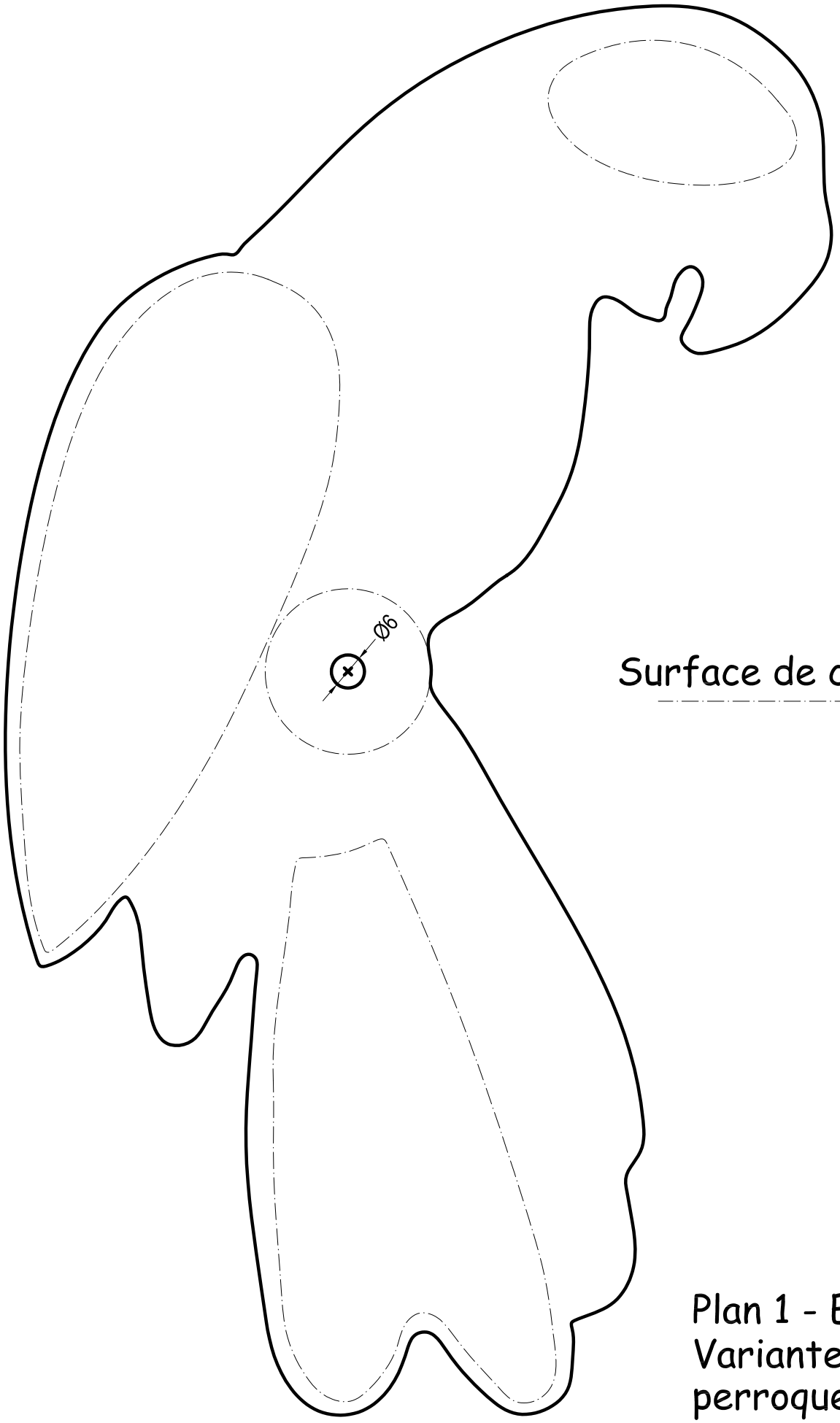

Surface de colle

Plan 1 - E 1:1
Variante 1
perroquet

Surface de colle

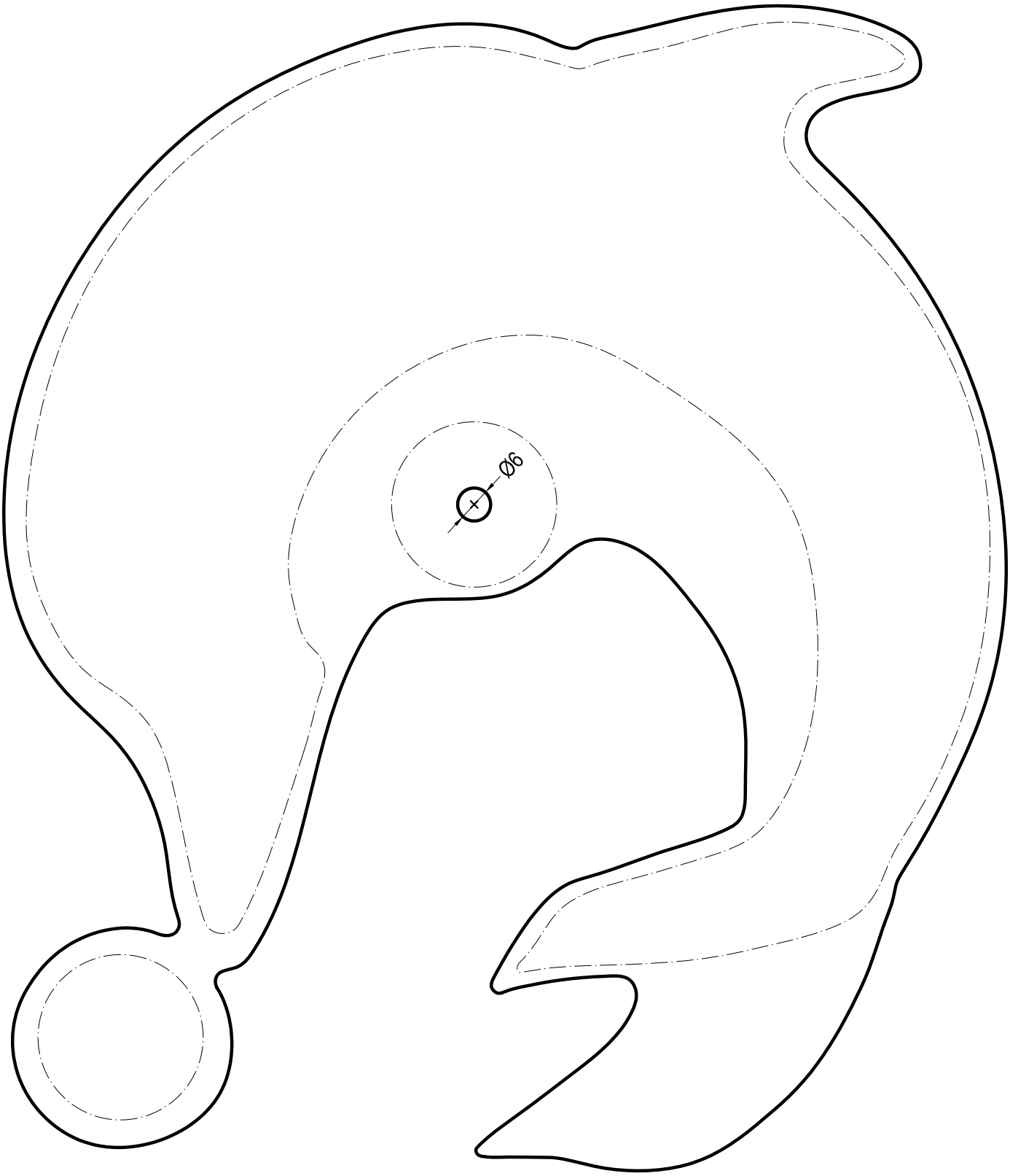

Plan 3 - E 1:1
Variante 2
dauphin

Utiliser les modèles 2 x

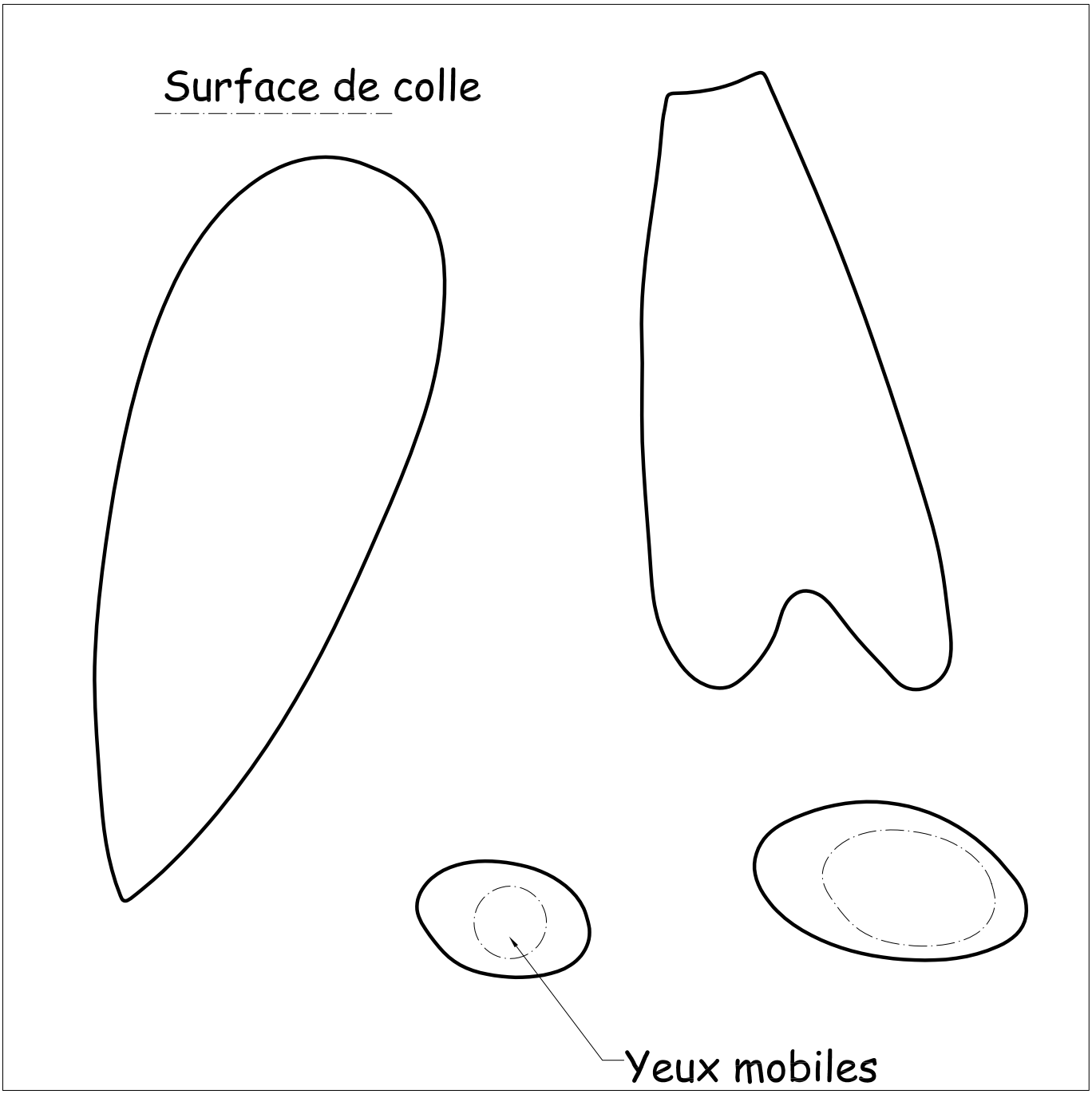

Plan 2 - E 1:1
Variante 1
perroquet

Utiliser les modèles 2 x

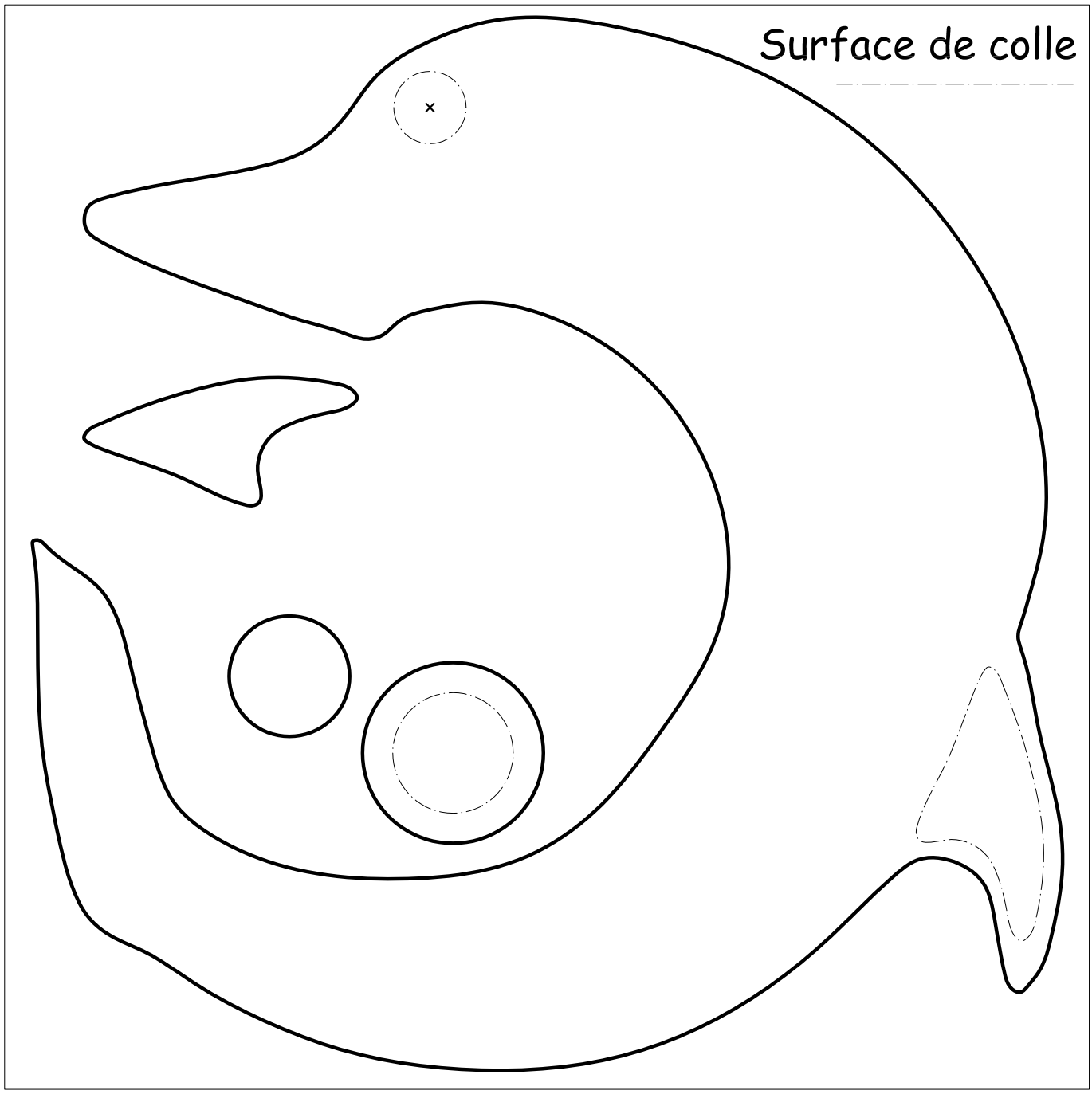

Plan 4 - E 1:1
Variante 2
dauphin