Aduis.

TEC+ Techniekopdracht oplossen & begrijpen

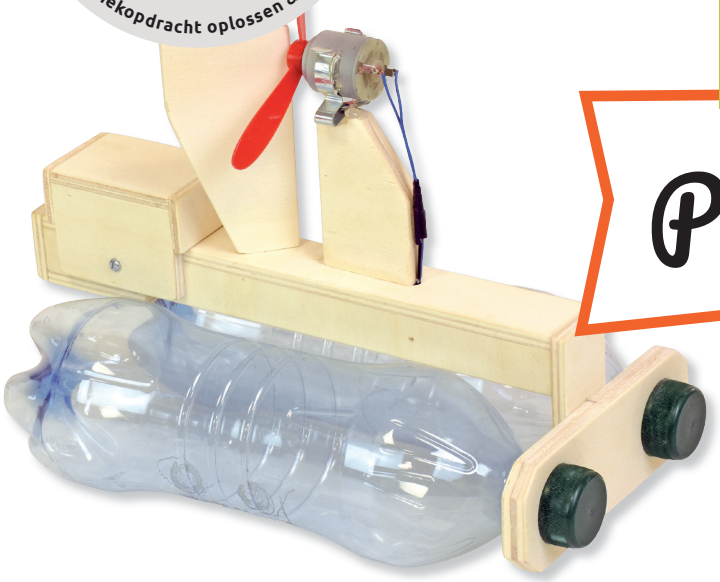

Techniekopdracht

PET-catamaran

Nr. 200.264

De TEC + opdracht

1. Zou je catamaran niet veel beter zijn als hij **bestuurbaar** is?
Denk na over mogelijkheden, hoe je je bouwpakket kunt verbeteren.

2. **Tip: Gebruik delen die je kunt bewegen!**
Noteer je aanpak en bespreek de **voorgestelde oplossingen** met je klasgenoten.

De motor / verticaal staartvlak:

De motorsteun is beweegbaar. Draai de motor opzij. Het verticale staartvlak kan ook worden gedraaid.
– Je catamaran kan nu in een cirkel door het water varen!

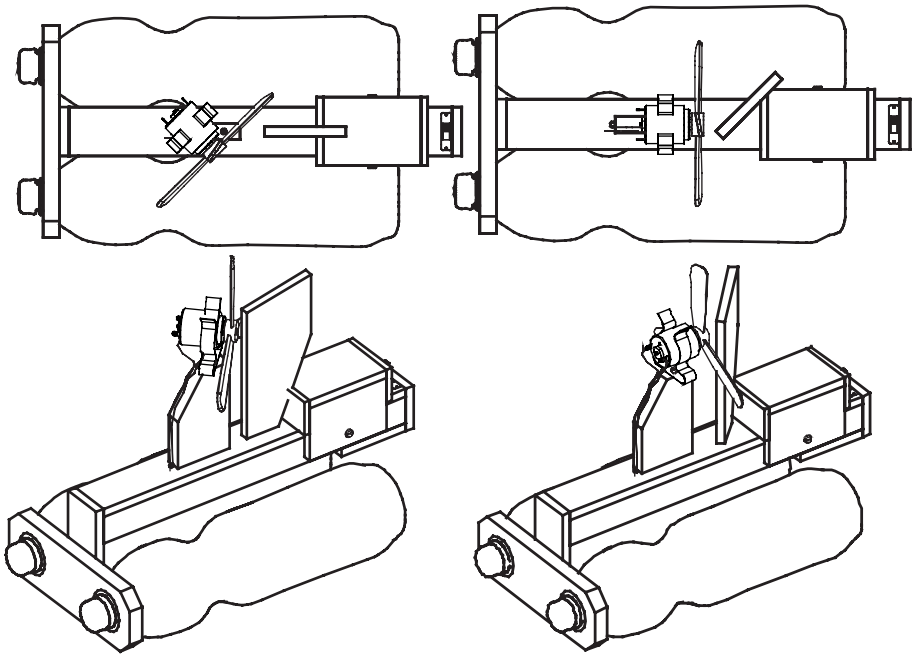

© Aduis