Aduis.

TEC+ Techniekopdracht oplossen & begrijpen

Techniekopdracht

Snoepautomaat

Nr. 200.266

De TEC + opdracht

Je zult zeker merken dat de **opening** in deel (B) nog niet ideaal is. De kauwgombal rolt niet goed door en de opening verstopt gemakkelijk.

Bedenk hoe je je snoepautomaat kunt verbeteren en dit **probleem op kunt lossen.**

Bespreek je ideeën met je klasgenoten.
Tip: schroef deel (B) voor bewerking eraf!

De oplossing:

Schroef deel (K) van deel (B). Schroef ook deel (B) los van de rest van de snoepautomaat. Bewerk deel (B) met de rasp, vijl of met schuurpapier, om een trechter te vormen.

Deze trechter moet zo diep worden geraspt dat je kauwgombal zelfstandig in de opening kan glijden.

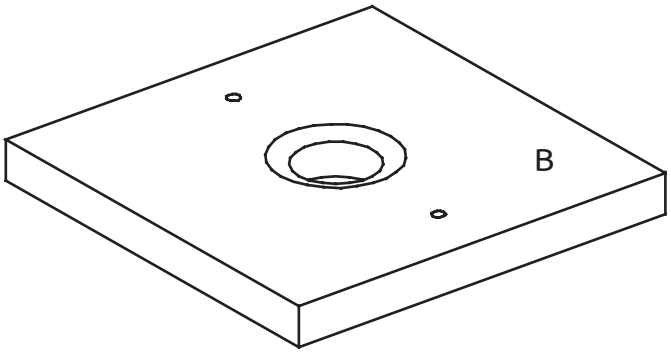

© Aduis